芯明天 COREMORROW

中国压电纳米运动与控制系统制造商，让您的装备仪器更精密！

θxθy 向运动 | S34.T2S/KF

压电偏转镜

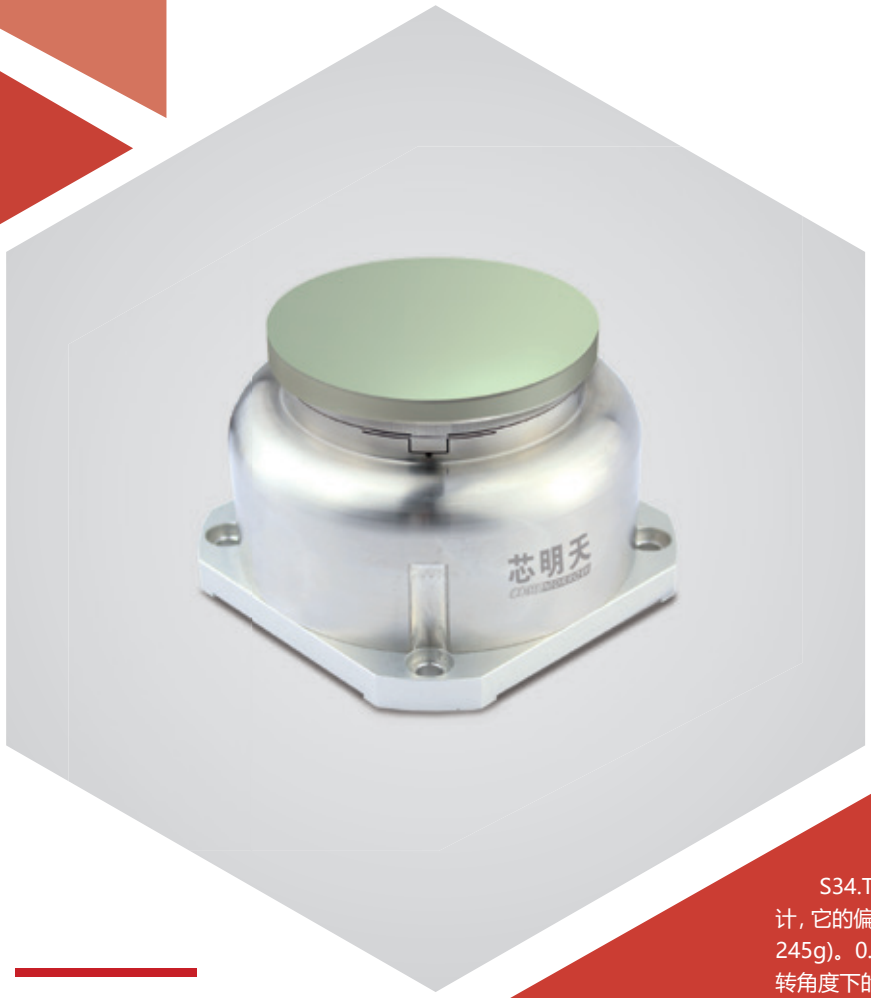

产品介绍

S34.T2S/KF 压电偏转镜是专为大负载及高动态应用而设计，它的偏转角度可达 2.5mrad，可承载Φ110×10mm 镜片 (约 245g)。0.2mrad 偏转角度的响应时间为 2ms，±0.1mrad 偏转角度下的使用频率可达 250Hz。

产品特点 »

- θx、θy 二维偏转
- 偏转角度达 2.5mrad
- 闭环分辨率达 < 1μrad
- 可选配闭环传感器

应用 »

- 激光扫描
- 光束偏转
- 光束稳定
- 光学滤波器
- 图像处理与稳定
- 多角镜的误差修正
- 光学滤波器 / 开关
- 主动及自适应光学

哈尔滨芯明天科技有限公司

电话：0451-86268790　邮箱：info@coremorrow.com　总部地址：哈尔滨市南岗区学府路 191 号创业孵化产业园 I2 栋

传真：0451-86267847　网址：www.coremorrow.com　上海办事处地址：上海市浦东新区盛夏路 608 号 2 号楼 108 室

技术参数 »

型号	尾缀 S- 闭环 尾缀 K- 开环	S34.T2SF	S34.T2KF	单位
运动自由度		θx、θy	θx、θy	
驱动控制		3 路驱动	3 路驱动	
偏转角度 (0~120V)		2	2	mrad±10%,typ.
偏转角度 (0~150V)		2.5	2.5	mrad±10%,max
传感器类型		SGS	-	
闭 / 开环分辨率		0.07 (≈ 0.01 秒)	0.02(< 0.01 秒)	μrad
闭环线性度		0.2	-	%F.S.
闭环重复定位精度		0.1	-	%F.S.
空载谐振频率		1700	1700	Hz±20%
带载谐振频率		740	740	Hz±20%, 加载 245g
闭环响应速度		2(角位移 0.2mrad 时)		ms±20%
闭环工作频率（-3dB)		300(负载 245g)		Hz±20%
使用频率		250(摆角 ±0.1mrad 时)		Hz±20%
静电容量		7.2	7.2	μF/ 轴 ±20%
工作温度范围 [1]		-20~80	-20~80	℃
材质		铝	铝	
重量		2000	2000	g±5%
出线长 [2]		1.5	1.5	m±10mm
传感 / 电压连接器 [2]		-	-	

注：以上参数是采用 E00/E01 系列压电控制器测得。最大驱动电压可在 -20V~150V；对于高可靠的长期使用，建议驱动电压在 0~120V。除特别说明外，以上参数均于室温约 25℃下测得。

[1] 可定制低温及高真空版本。

[2] 线长及连接器可定制。

注：以上所提参数与测试环境、测试设备有关。运动台面平行度约 20μm，粗糙度约 1.6 至 3.2，特殊要求请在购买前与销售工程师确认。

特性曲线 »

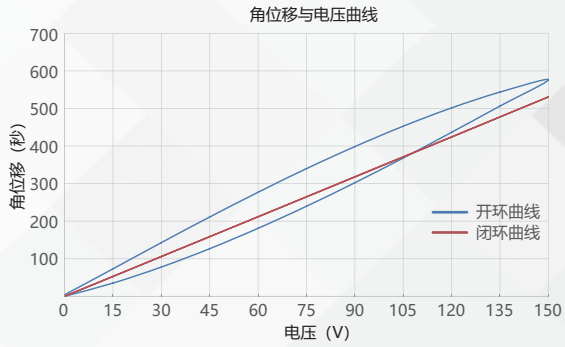

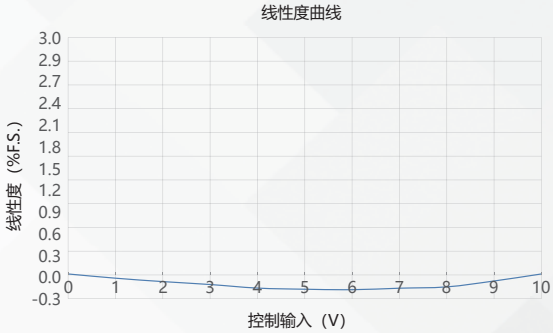

免责声明：该数据曲线为典型数据曲线，仅供参考。不同批次的产品，性能数据会不同。

尺寸图 »

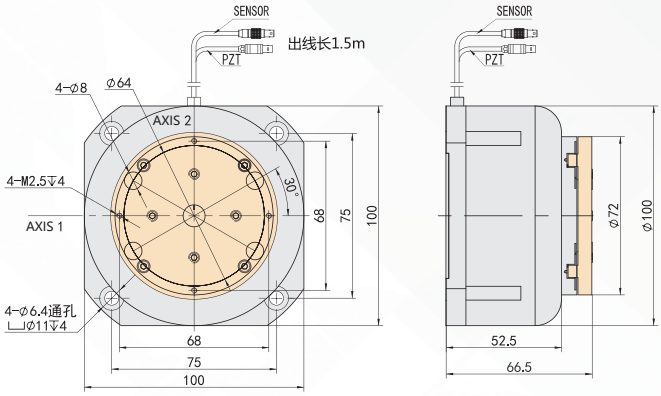

推荐控制器 »

E01.D3

LCD，薄膜按键，可达 625mA

RS-232/RS-422/USB 通信

软件可二次开发

E70

小体积，平均电流 70mA/ 通道

RS-232/RS-422/USB 通信

软件可二次开发

哈尔滨芯明天科技有限公司

电话：0451-86268790　邮箱：info@coremorrow.com　总部地址：哈尔滨市南岗区学府路 191 号创业孵化产业园 I2 栋

传真：0451-86267847　网址：www.coremorrow.com　上海办事处地址：上海市浦东新区盛夏路 608 号 2 号楼 108 室